План

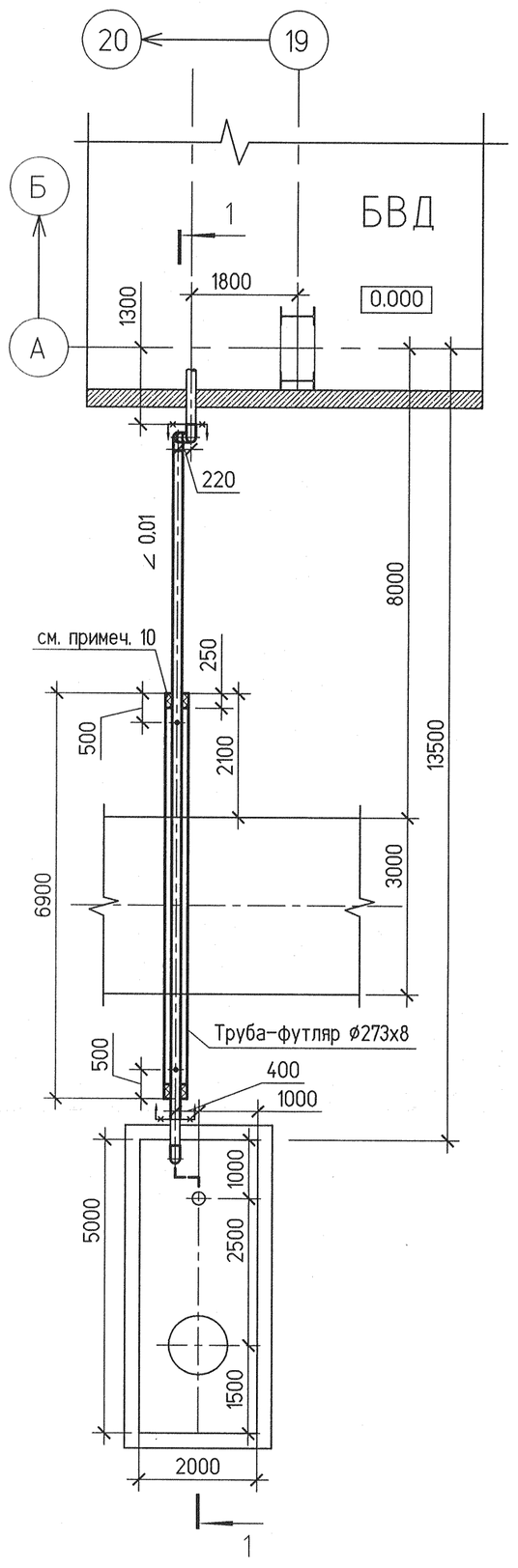

Продольный профиль трассы

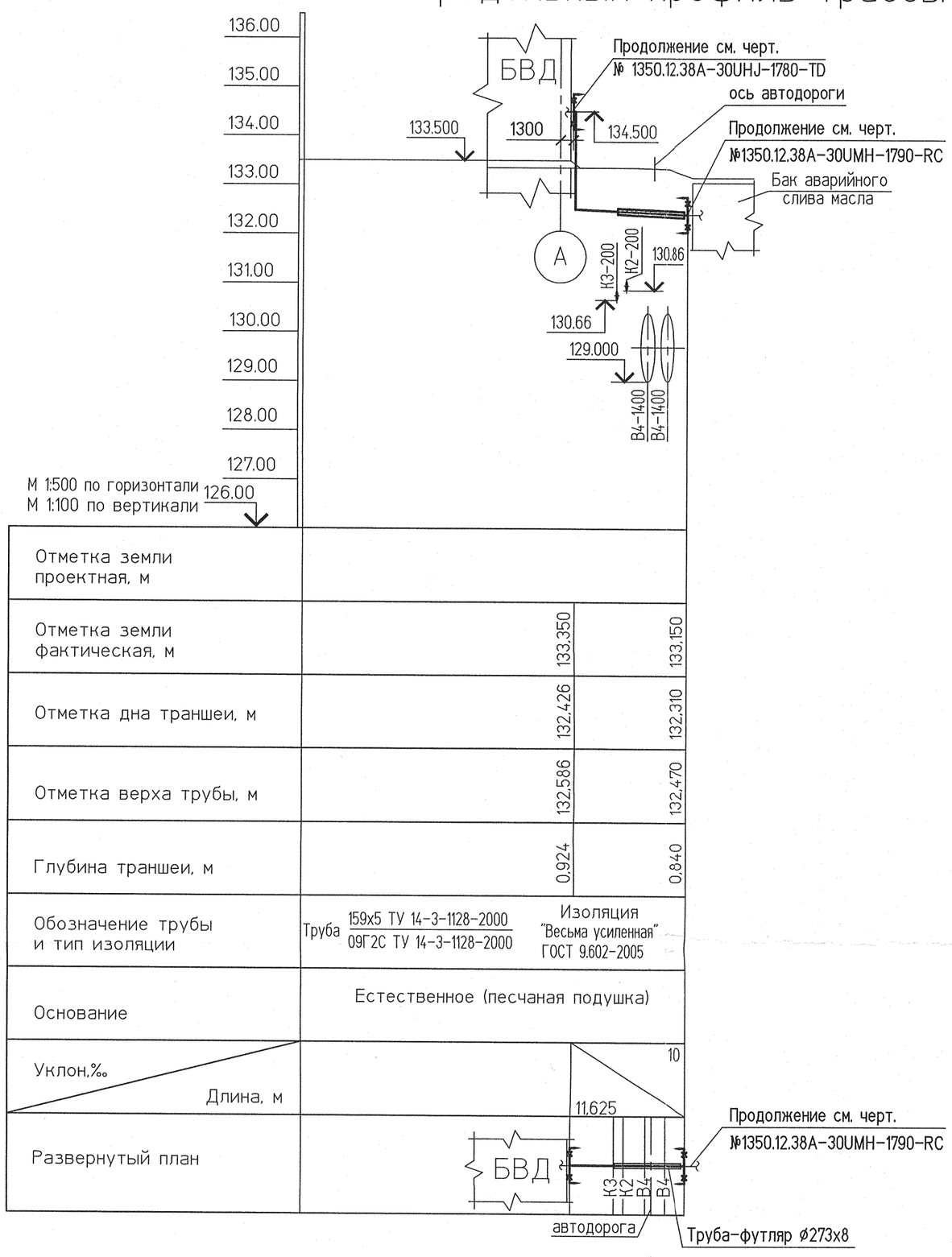

Спецификация деталей

Поз	Обозначение	Наименование	Кол.	Материал	Масса, кг ед.	Масса, кг общ.	Примечание
1	ТУ 14-3-1128-2000	Труба ⌀159х5 м	15	09Г2С ТУ 14-3-1128-2000	18.99	284.85	
2	ТУ 14-3-1128-2000	Труба ⌀273х8 м	6.9	09Г2С ТУ 14-3-1128-2000	52.28	360.7	
3	ГОСТ 17375-2001	Отвод П90-159х6	2	09Г2С ГОСТ 17380-2001	8.1	16.2	
4	ГОСТ 19903-74	Лист Б-ПН-0 5х47х100	8	09Г2С ГОСТ 19281-89	0.19	1.52	
	ГОСТ 2246-70	Наплавленный металл		Проволока Св-08ГС		8.6	

Итого: 671.9 кг

1. Среда: масло
2. Рабочие параметры: Рр=0,08 МПа,tр=40 С°
3. Категория трубопровода Бв IV согласно "Рекомендациям устройства и безопасной эксплуатации технологических трубопроводов", утвержденные приказом №784 от 27.12.2012г. федеральной службой по экологическому, технологическому и атомному надзору.
4. Общие указания см.л.1 настоящего проекта.
5. Сварные стыковые соединения по ОСТ 34.10.748-97, тип шва С02. Сварка аргонодуговая без подкладных колец.
6. Расчетный срок службы трубопровода 30 лет.
7. Привязки и отметки трубопровода уточняются на монтаже.
8. За относительную отметку 0.000 принят уровень пола главного корпуса равный 135,50.
9. Перед сборкой внутренние поверхности маслопроводов должны быть очищены от сварочного грата, ржавчины и окалины до металлического блеска.
10. Концы футляра уплотнить просмоленной пеньковой прядью по ГОСТ 9993-74 и битумом нефтяным изоляционным БНИ-IV по ГОСТ 9812-74.

1-1

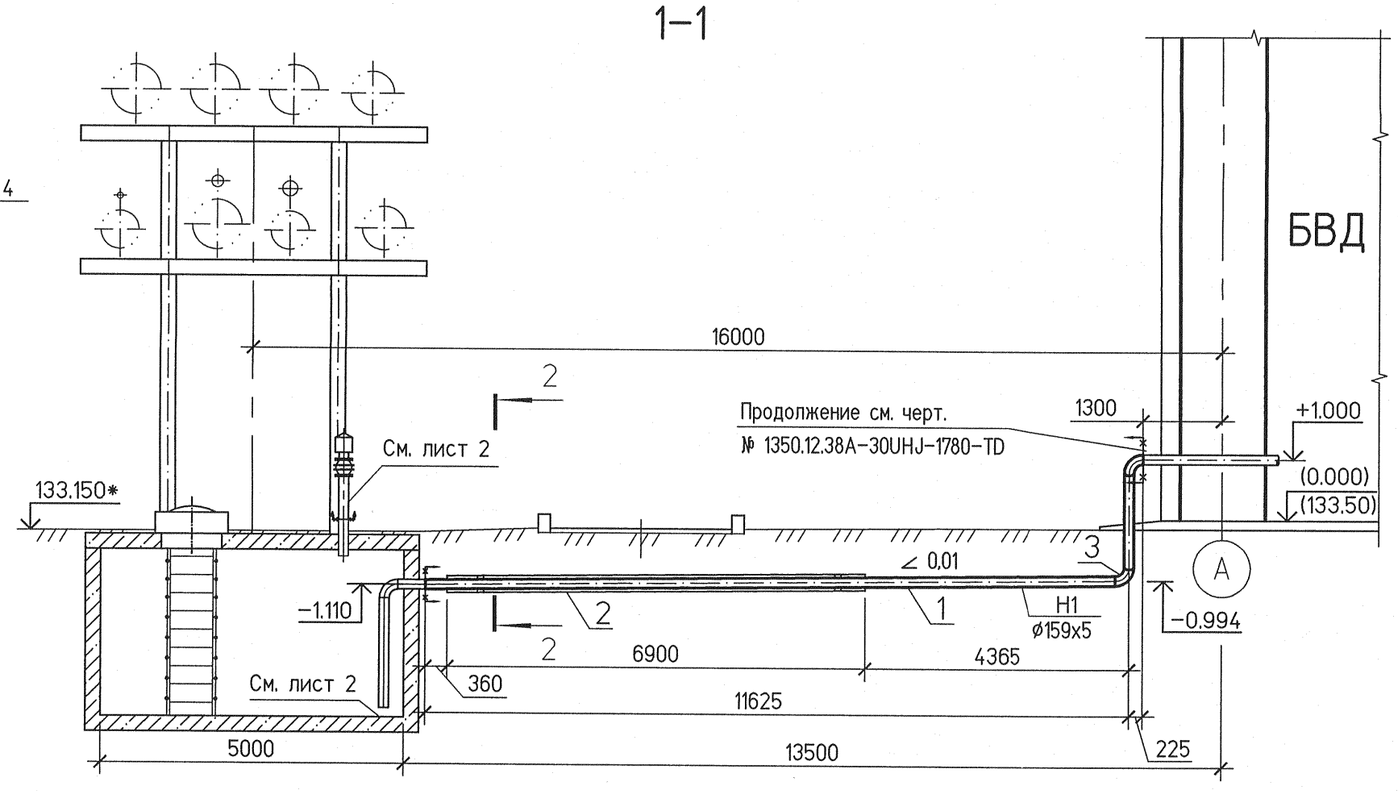

2-2 (М 1:10)

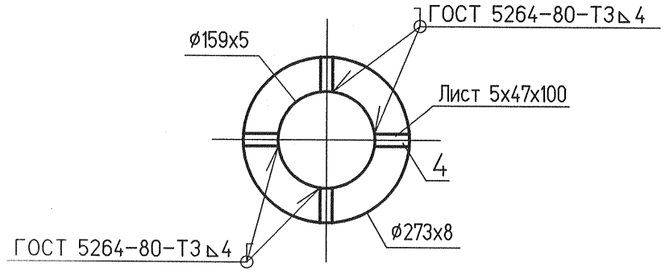

Изм.	Кол.уч.	Лист	№док.	Подп.	Дата	1350.12.38А-30UMH-1773-TD			
						Объекты III очереди строительства ЗАО "СГК" (ТЭЦ)			
						Трубопроводы машзала БВД в осях 16-28 в рядах А-В и внутристанционные трубопроводы	Стадия	Лист	Листов
							Р	3	
Н. контр.		Михеев				Трубопровод аварийного слива масла. План. Разрезы 1-1..2-2. Продольный профиль	ОТКРЫТОЕ АКЦИОНЕРНОЕ ОБЩЕСТВО ИНСТИТУТ ТЕПЛОЭЛЕКТРОПРОЕКТ НИЖНИЙ НОВГОРОД		
Нач. отд.		Волков							
Проверил		Жукова							
Разработал		Исаев							

Взам. инв. №

Подпись и дата

Инв. № подл. 83705

Формат А2